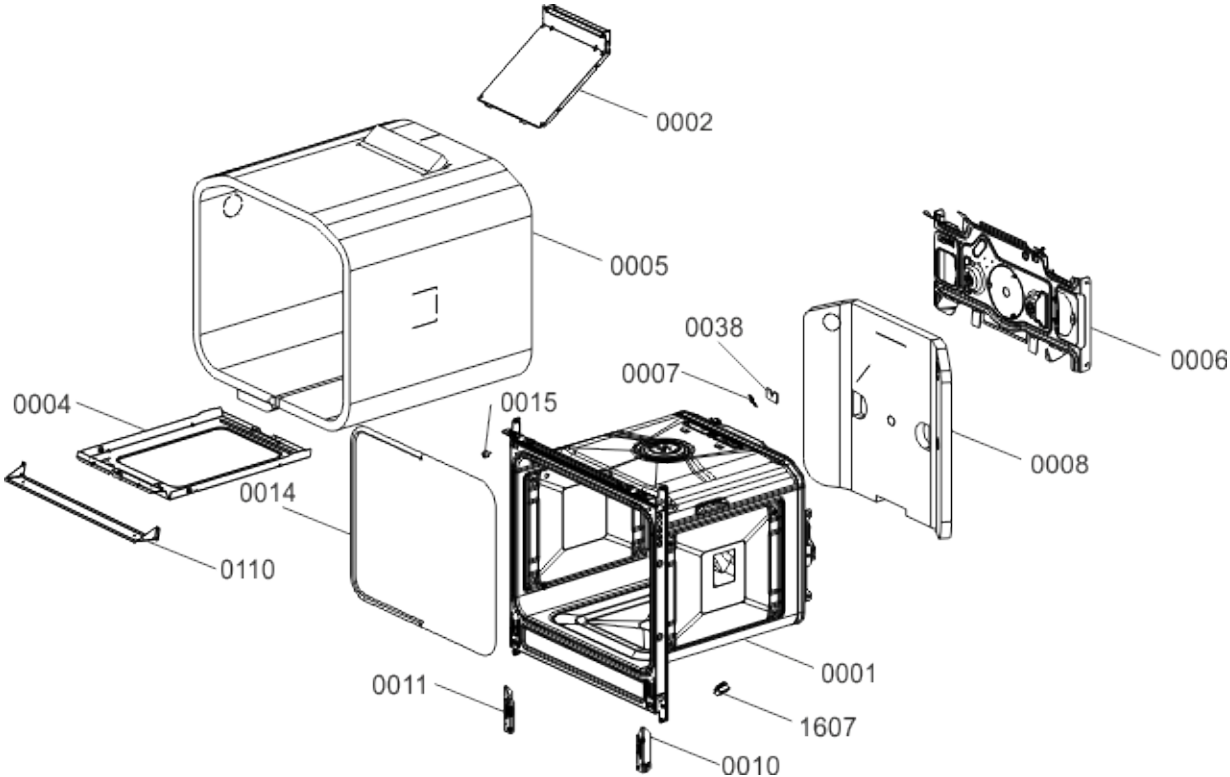
0002
0005
0006
0038
0007
0004
0015
0008
0014
0110
0001
0011
1607
0010

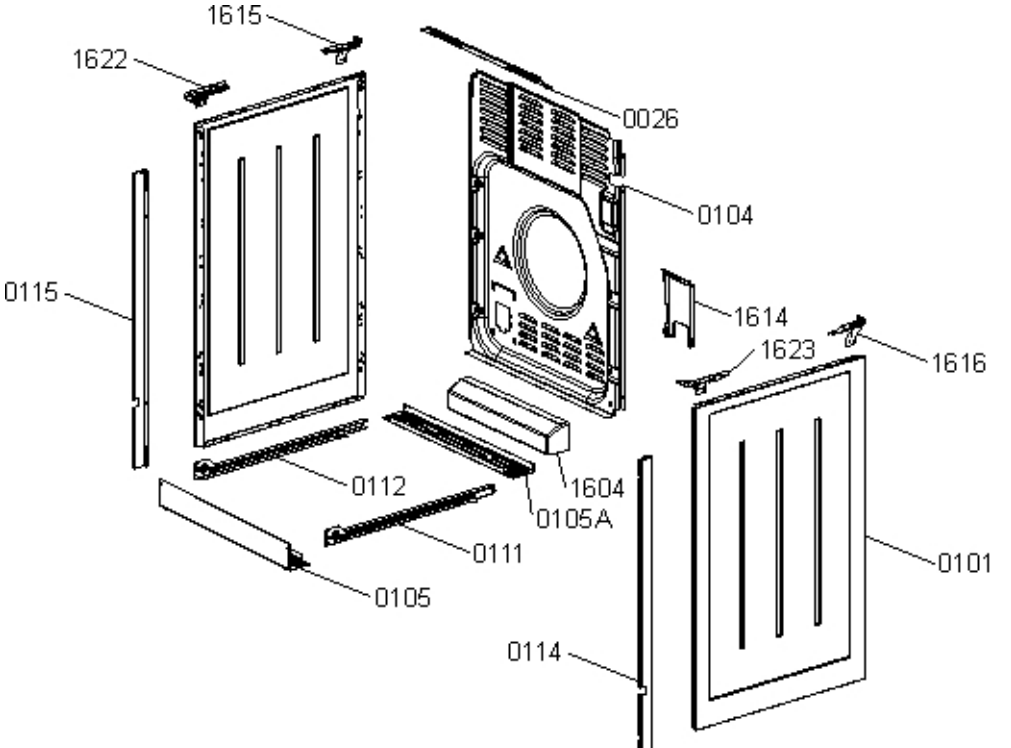
1615
1622
0026
0104
0115
1614
1623
1616
0112
1604
0105A
0111
0101
0105
0114

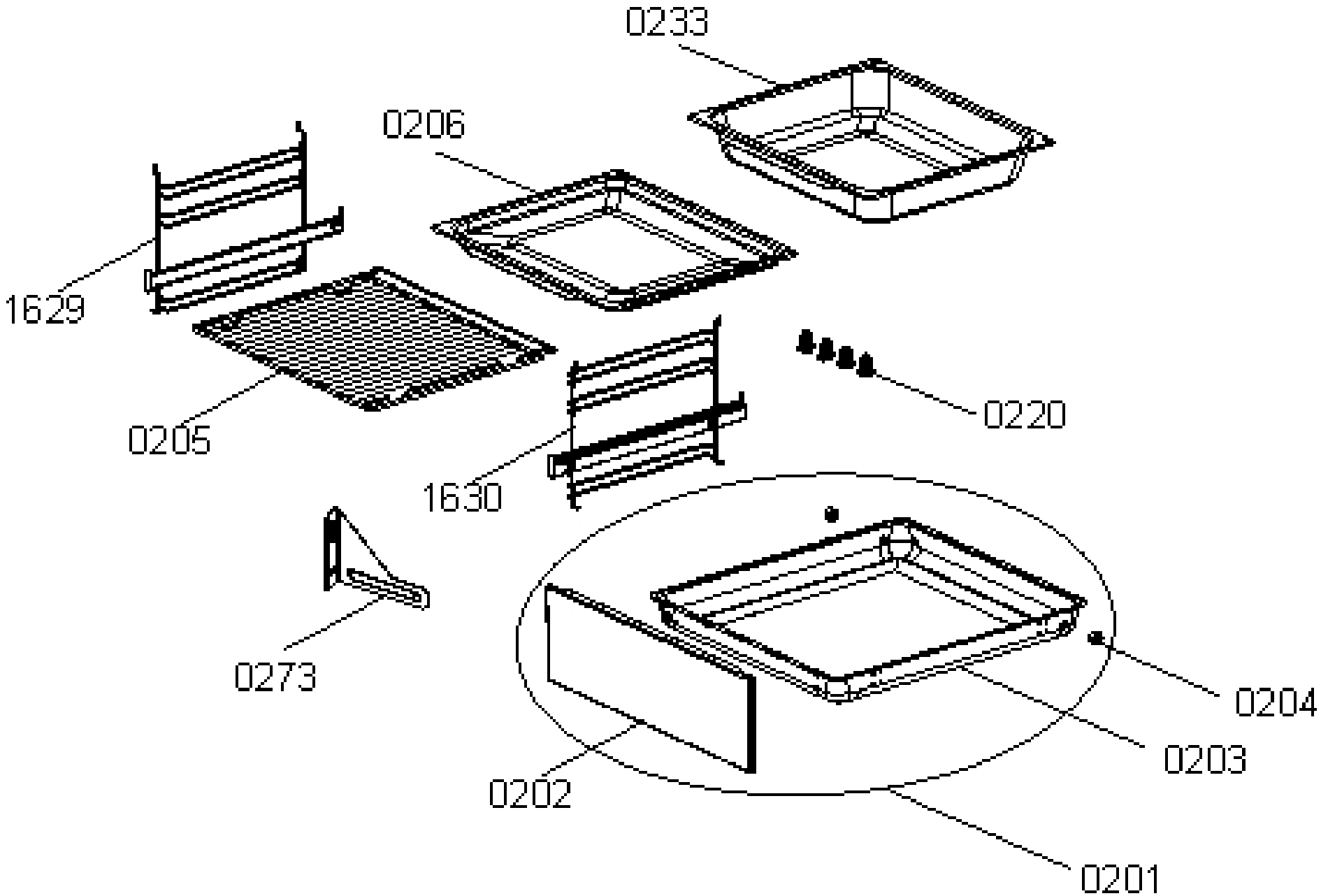
0233
0206
1629
0205
0220
1630
0273
0204
0203
0202
0201

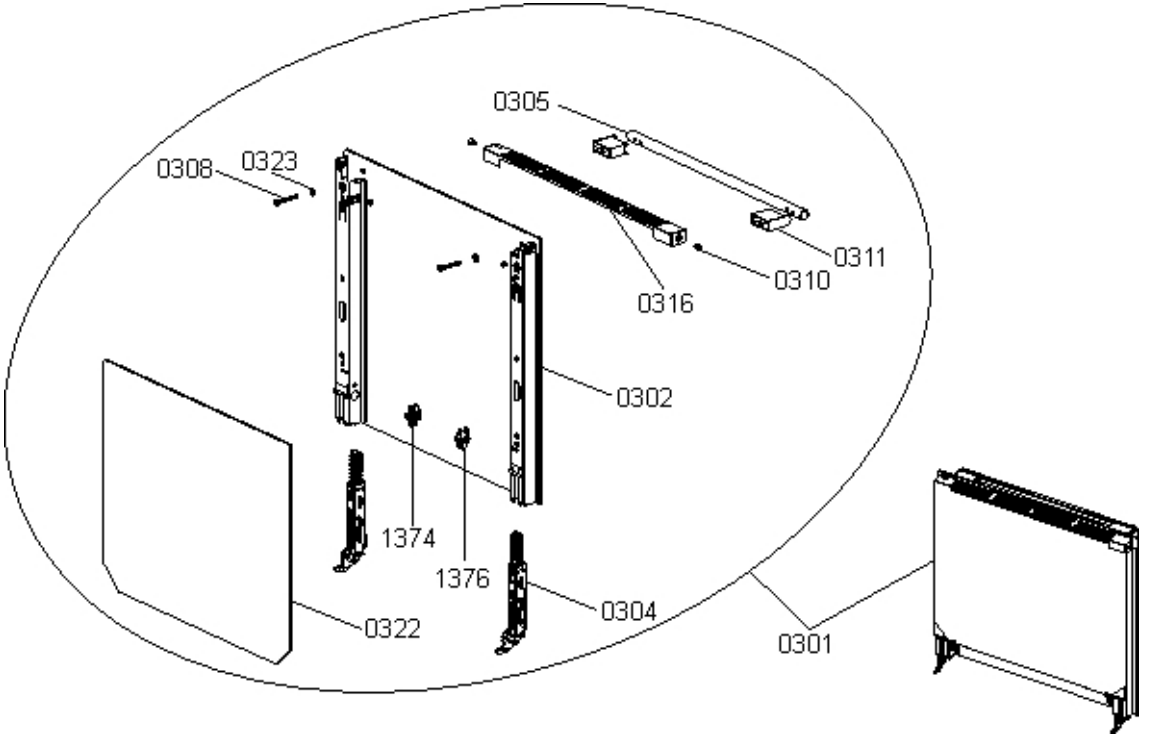
0305
0308
0323
0311
0310
0316
0302
1374
1376
0304
0322
0301

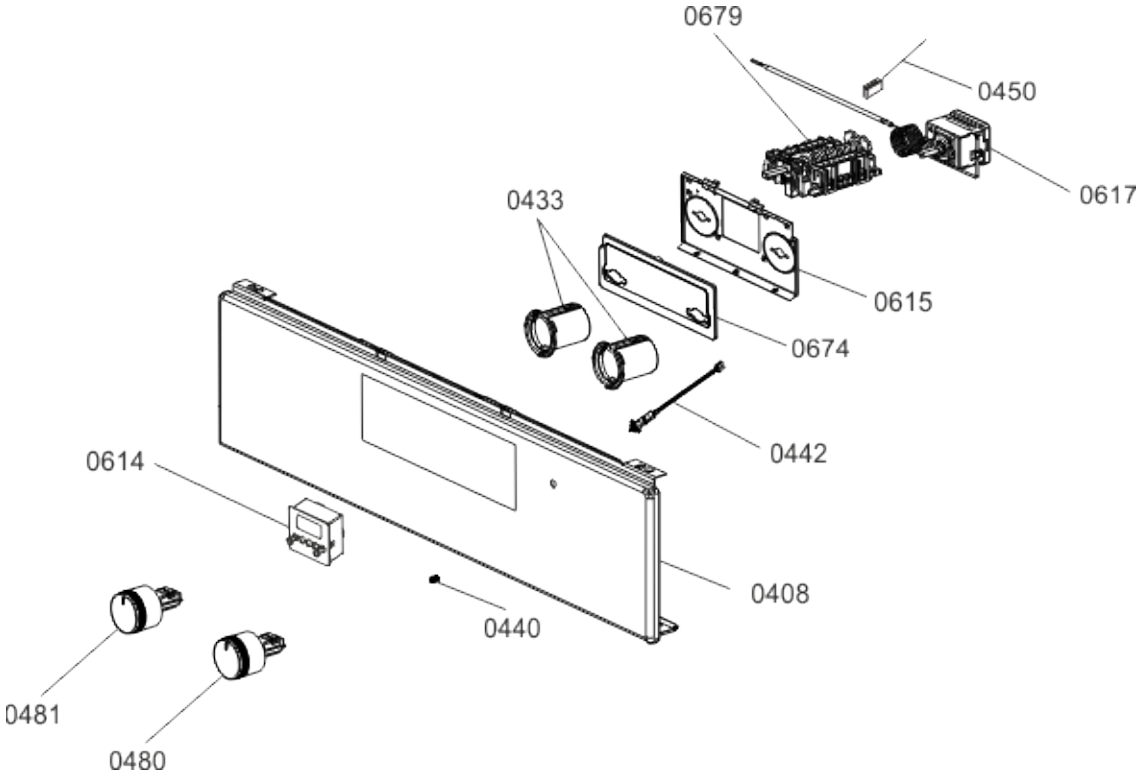
0679
0450
0617
0433
0615
0674
0442
0614
0408
0440
0481
0480

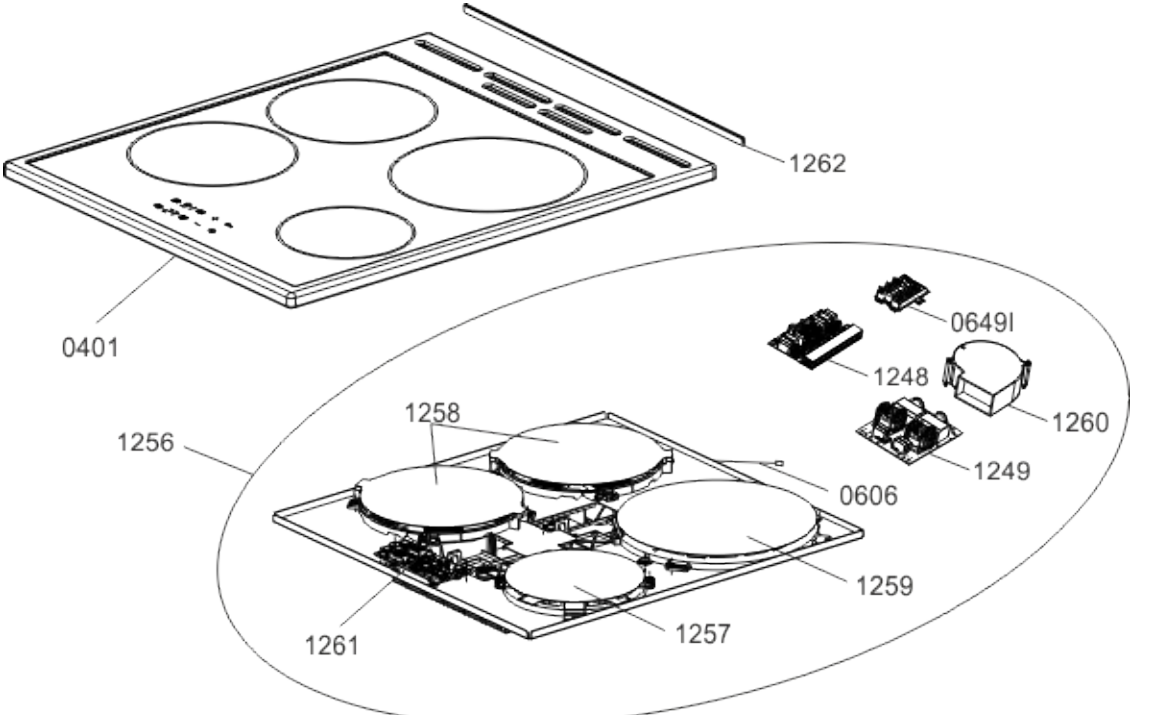
1262
0401
0649I
1248
1260
1258
1256
1249
0606
1259
1261
1257

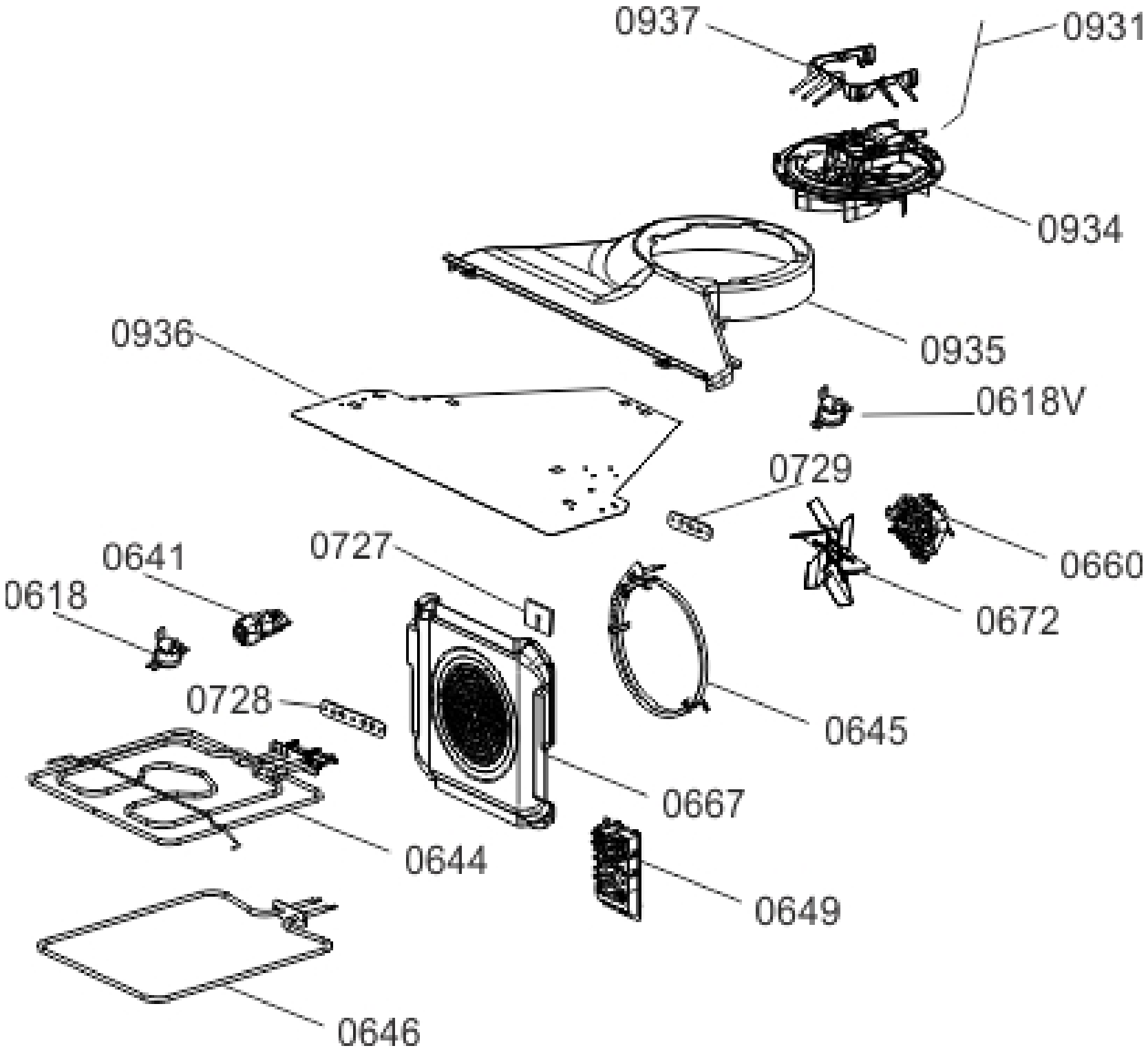
0937
0931
0934
0935
0936
0618V
0729
0660
0672
0727
0641
0618
0728
0645
0667
0644
0649
0646